Rundrohrsystem D28

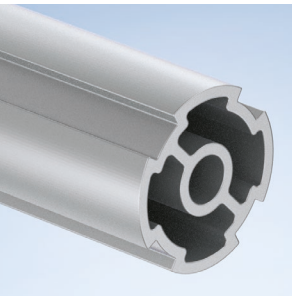

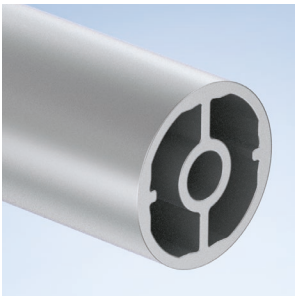

Rundrohrsystem D28

» Kostensparende Konstruktionen und müheloses Handling. «

Das Rundrohrsystem D28 wurde im Prinzip der Lean Production, für einen optimierten und sparsamen Einsatz von Produktionsmitteln, entwickelt. Mit nur zwei Profilquerschnitten und zehn Verbindern lässt sich nahezu jede Konstruktion für eine individuelle Betriebsausstattung in Werkstatt und Montagebereich realisieren.

Ob Bereitstellwagen, Regale, Gestelle oder Anbauten für Arbeitsplätze, durch das kinderleichte Handling des Rundrohrsystems D28 sind Neukonzeptionen und Erweiterungen von nur einer Person mit geringem Aufwand umsetzbar. Für eine solide und tragfähige Konstruktion sind Spezialwerkzeuge und eine Bearbeitung der Profile nicht zwingend erforderlich.

Das Rundrohrsystem D28 ist kompatibel zur Profilserie 40 von mk und bietet somit die Möglichkeit der Kombination von eckigen und runden Querschnitten. Das verbindet die Vorteile beider Serien und sorgt für hohe Stabilität und Vielfältigkeit bei gleichzeitiger Gewichts- und Kosteneinsparung.

Zudem lässt sich das System mit Rundrohrkomponenten der Marktbegleiter kombinieren, wodurch eine Erweiterung bestehender Konstruktionen problemlos möglich ist. Dabei sind der Funktionsumfang und die Steifigkeit dank des innovativen Profilquerschnitts teilweise umfangreicher.

Vorteile des Rundrohrsystems D28

- Einfache, schnelle und kostensparende Konstruktion
- Schnelles Anpassen von bestehenden Anwendungen
- Einfacher Aufbau mit nur einer Person
- Dauerhaft stabile Verbindungstechnik
- Einfache Verbindung zu mk-Profilen der Serie 40 ohne Profilbearbeitung
- Zusätzliche Verbindung ohne Störkonturen mittels mk-Spannverbinder
- Vollständig kompatibel zu Rundrohrprofilen mit ø 28 mm
- Montagegrad frei wählbar (Komponenten, Baugruppen, Komplettlösungen)
- Besonders leichtes Profil mit 0,6 kg/m

T-Verbindung

Parallelverbindung

Kreuzverbindung

Adapter Serie 40

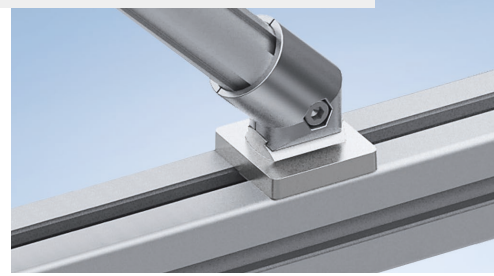

Profile Serie D28

Basisprofile

Die Rundrohrprofile der Serie D28 haben einen Durchmesser von 28 mm und einen mittleren Bohrkanal ø 7,4 mm. Sie sind kompatibel zur Profilserie 40 von mk und können mittels Adapter oder Spannverbinder angebunden werden. Realisiert werden im Betriebsmittelbau beispielsweise leichte Gestelle, Bereitstellwagen, Regale oder Anbauten für Arbeitsplätze. Aufgrund der optimierten Kontur weist das System sehr gute Trägheits- und Widerstandsmomente auf.

Material: Aluminium eloxiert

Befestigungsbeispiel

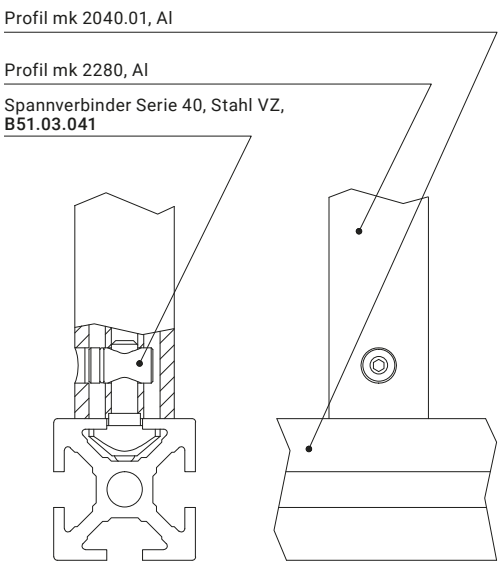

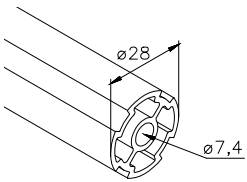

Profil mk 2279

0,63 kg/m

Lagerlänge	52.79.5100
Zuschnitt	52.79. ....

M8 Gewinde möglich

Endenbearbeitung		Artikel-Nr.
	ø 10	5279BV....
	ø 10	5279BW....
	M8	5279AA....
	M8	5279AB....

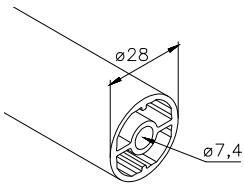

Profil mk 2280

0,67 kg/m

Lagerlänge	52.80.5100
Zuschnitt	52.80. ....

M8 Gewinde möglich

Endenbearbeitung		Artikel-Nr.
	ø 10	5280BV....
	ø 10	5280BW....
	M8	5280AA....
	M8	5280AB....

Skizze/Notizen

Verbindungselemente

Winkelverbinder 90°

Der T-Verbinder D28 besteht aus zwei vormontierten Halbschalen und wird per Schraub-Klemm-Verbindung am Längssteg des Profils mk 2279 und stirnseitig am Profil mk 2279/2280 montiert.

Der Eckverbinder D28 besteht aus zwei vormontierten Halbschalen, und wird per Schraub-Klemm-Verbindung an den Stirnseiten des Profils mk 2279/2280 montiert.

Material: Aluminium Druckguss

Befestigungsbeispiel

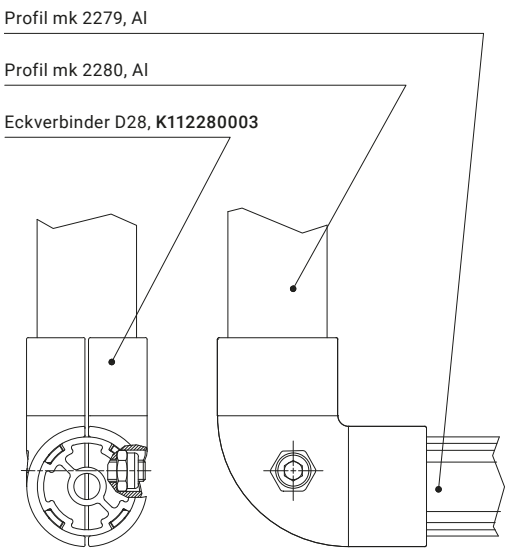

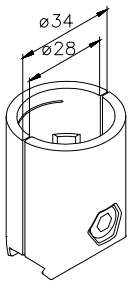

T-Verbinder D28
K112280001

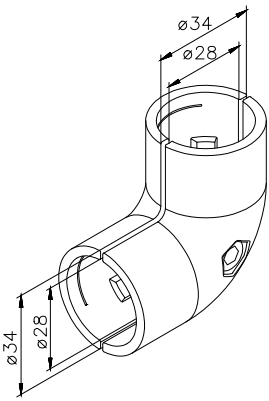

Eckverbinder D28
K112280003

Kreuzverbinder

Der Kreuzverbinder D28 X sorgt für eine stabile Verbindung von 2 Rundrohrprofilen mk 2279. Der Verbinder wird per Schraub-Klemm-Verbindung im 90°-Winkel an den Längsstegen der Profile montiert.

Material: Aluminium Druckguss

Befestigungsbeispiel

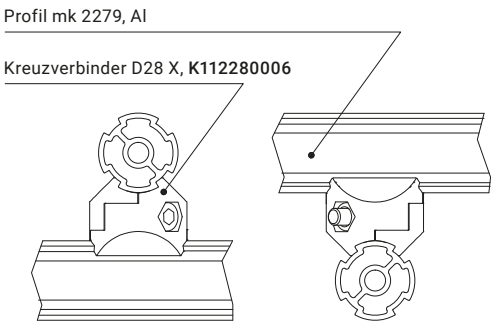

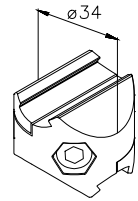

Kreuzverbinder D28 X
K112280006

Verbindungselemente

Winkelverbinder

Der Verbinder D28 45° besteht aus zwei vormontierten Halbschalen und wird per Schraub-Klemm-Verbindung am Längssteg des Profils mk 2279 und stirnseitig am Profil mk 2279/2280 montiert.

Die Winklestrebe D28 dient zur Stabilisierung von Eckverbindungen des Profils mk 2279. Der Verbinder besteht ebenfalls aus zwei vormontierten Halbschalen, und wird per Schraub-Klemm-Verbindung an den Längsstegen der Profile montiert. Mit Hilfe des Adapters D28/40 können auch Eckverbindungen der Serie 40 stabilisiert werden.

Material: Aluminium Druckguss

Befestigungsbeispiel

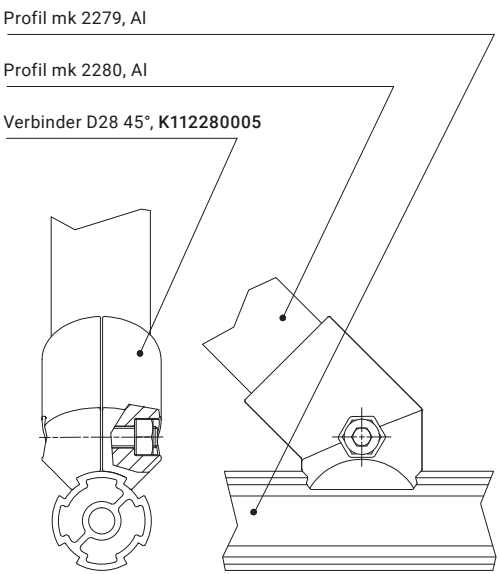

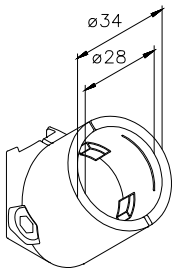

Verbinder D28 45°
K112280005

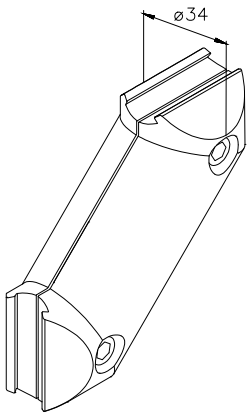

Winkelstrebe D28
K112280009

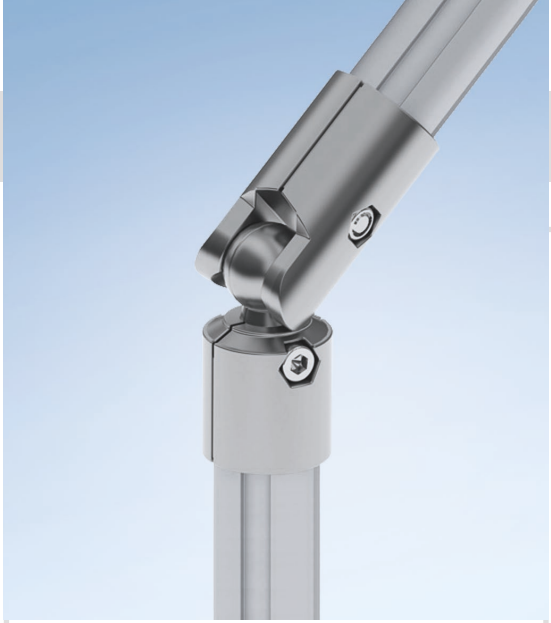

Kugelgelenkverbinder

Die Kugelgelenkverbinder sind für variable Verbindungen von 2 Rundrohrprofilen der Serie D28 geeignet. Sie bestehen aus je zwei vormontierten Halbschalen. Durch das Festziehen der Schrauben können beliebige Winkel bis 90° fixiert werden.

Das Kugelgelenk 1 D28 wird per Schraub-Klemm-Verbindung an den Stirnseiten der Profile montiert. Das Kugelgelenk 2 D28 wird per Schraub-Klemm-Verbindung am Längssteg des Profils mk 2279 und stirnseitig am Profil mk 2279/2280 montiert.

Material: Aluminium Druckguss

Befestigungsbeispiel

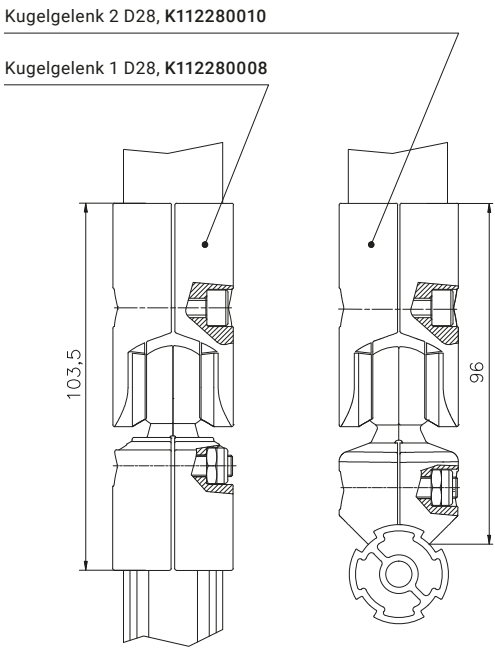

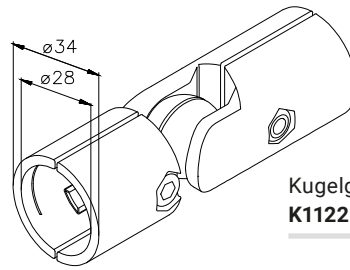

Kugelgelenk 1 D28
K112280008

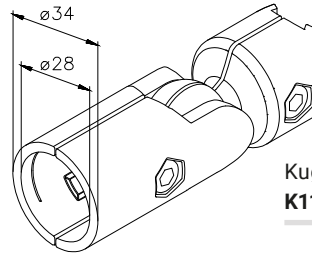

Kugelgelenk 2 D28
K112280010

Verbindungselemente

Parallelverbinder

Die hier dargestellten Parallelverbinder sorgen für eine stabile Verbindung von 2 parallel verlaufenden Rundrohrprofilen der Serie D28. Sie bestehen aus zwei vormontierten Halbschalen.

Der Parallelverbinder 1 D28 wird per Schraub-Klemm-Verbindung am Längssteg des Profils mk 2279 montiert. Der Parallelverbinder 2 D28 wird per Schraub-Klemm-Verbindung am Längssteg des Profils mk 2279 und umlaufend um das Profil mk 2280 montiert.

Material: Aluminium Druckguss

Befestigungsbeispiel

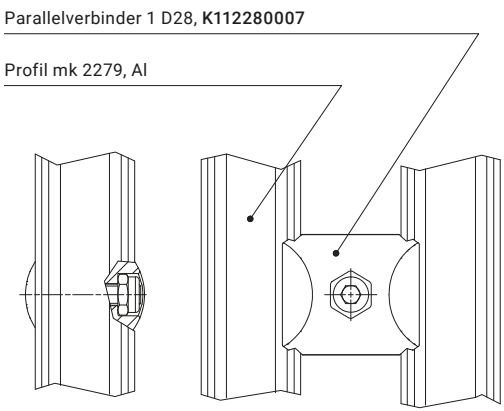

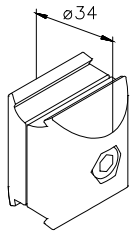

Parallelverbinder 1 D28
K112280007

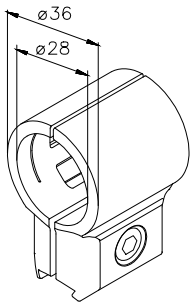

Parallelverbinder 2 D28
K112280011

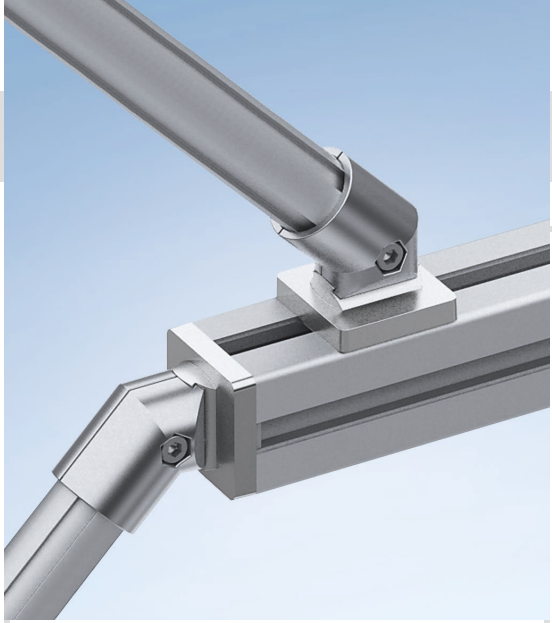

Zubehör

Endkappe

Die Endkappe mk 2582 hat einen Durchmesser von 28 mm und verschließt die Stirnseite der Profile mk 2279 und mk 2280. Sie schützt vor scharfkantigen Schnittflächen und sorgt für einen sauberen Abschluss und eine hochwertige Optik. Durch einfaches Aufstecken wird die Endkappe im Profilende fixiert.

Material: Kunststoffspritzguss

Maßskizze

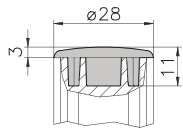

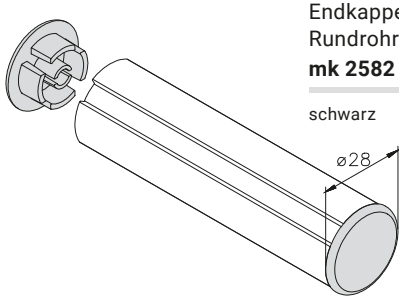

Endkappe für Rundrohrprofile D28
mk 2582

schwarz

Adapter für Profile Serie 40

Der Adapter D28/40 wird genutzt, um ein Profil der Serie 40 mit Verbindern der Serie D28 nutzen zu können. Die Adapterplatte wird in der Nut oder stirnseitig an einem Profil der Serie 40 montiert und bietet so die Möglichkeit der Montage einer Schraub-Klemm-Verbindung der Serie D28.

Material: Aluminium Druckguss

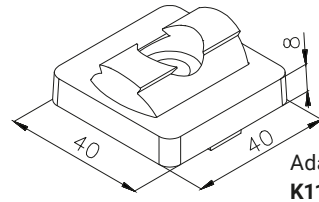

Adapter D28/40
K112280004

Befestigungsbeispiel

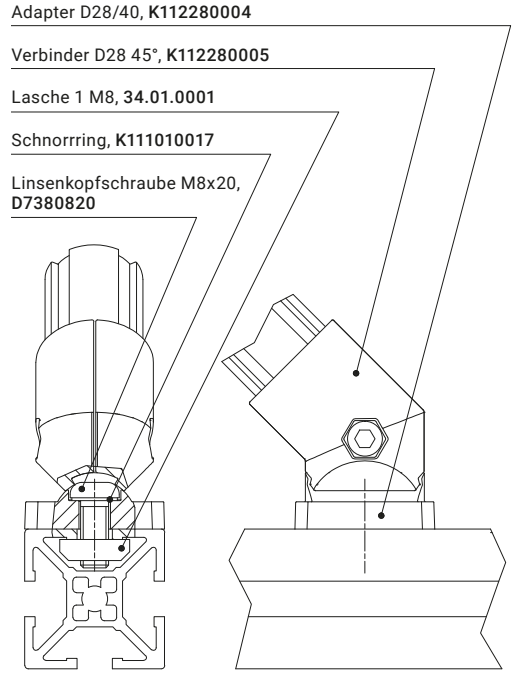

Maschinenbau Kitz GmbH
Stammhaus der
mk Technology Group

Ampèrestraße 18
53844 Troisdorf
Deutschland

Tel +49 228 4598-0
info@mk-group.com

www.mk-group.com

Ausgabe 1.0