# Knickförderer Gurt
# KFG-P 2000 ECO

Hohe Qualität. Kurze Lieferzeit. Mobil einsetzbar.

# Knickförderer Gurt KFG-P 2000 ECO

» Mobil einsetzbar zum vertikalen Transport von Kleinteilen. «

Die Fördersysteme KFG-P 2000 und KFG-P 2000 ECO basieren auf dem Profil mk 2000 und eignen sich mit ihrem kompakten Bandkörperaufbau für harten Dauereinsatz im Mehrschichtbetrieb. Die Gurtjustierung ist wie bei allen mk Gurtfördersystemen durch die Balligkeit der Antriebswalze einfach. Im Knick wird der Gurt durch aufgeschweißte Längsprofile geführt.

Ein weiteres Qualitätsmerkmal ist das unter der Lauffläche montierte Edelstahlblech, welches eine dauerhafte Verschleißfestigkeit gewährleistet. Dieses Fördersystem wird vor allem zum Transport von Kleinteilen, z.B. aus Kunststoff, eingesetzt.

Durch den modularen Aufbau des Fördersystems in Kombination mit den allgemeinen Vorzügen der Profiltechnik eignet sich der Förderer hervorragend zur Integration in bestehende Maschinen oder als bewegliche Transporteinheit für die Befüllung, z.B. von Containern.

# Knickförderer Gurt KFG-P 2000 ECO

## Vorteile des KFG-P 2000

- Vertikaler Transport zur Verbindung unterschiedlicher Ebenen
- Bewegliche Transporteinheit für den mobilen Einsatz
- Optimal für die Integration in bestehende Anlagen
- Konform zur geltenden Maschinenrichtlinie und Arbeitsschutzbestimmung – keine zusätzliche Schutzumhausung nötig
- Gurtwechsel ohne hohen Aufwand realisierbar
- Taktbetrieb und Regelbarkeit mittels Frequenzumrichter optional
- Motorschutzschalter optional

### Querschnitt

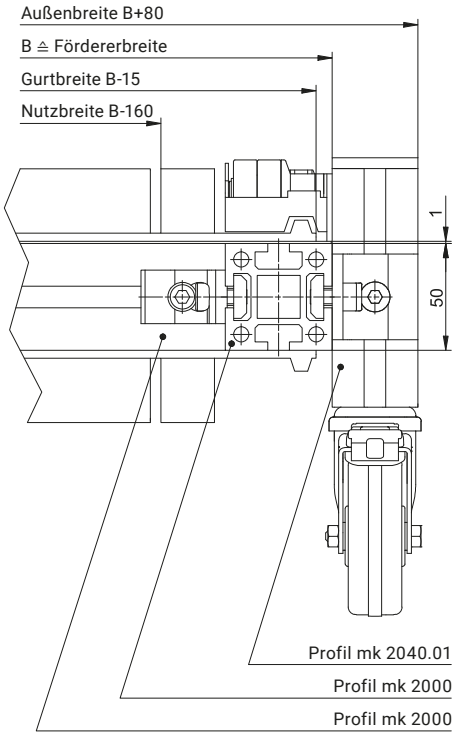

# KFG-P 2000 ECO

## Eigenschaften

ECO steht für Wirtschaftlichkeit, d.h. hohe Materialqualität und Erfüllung der Kundenbedürfnisse bei gleichzeitig günstigem Preis. Durch die begrenzte Variantenvielfalt ist eine schnelle Lieferung und eine hohe Verfügbarkeit gewährleistet. Mit der optimalen Nutzbreite im Verhältnis zur Gesamtbreite ist er bestens geeignet für die Integration in bestehende Anlagen. Durch die Mobilität kann er als bewegliche Transporteinheit flexibel zur Befüllung von Containern oder Gitterboxen eingesetzt werden.

## B20.00.015

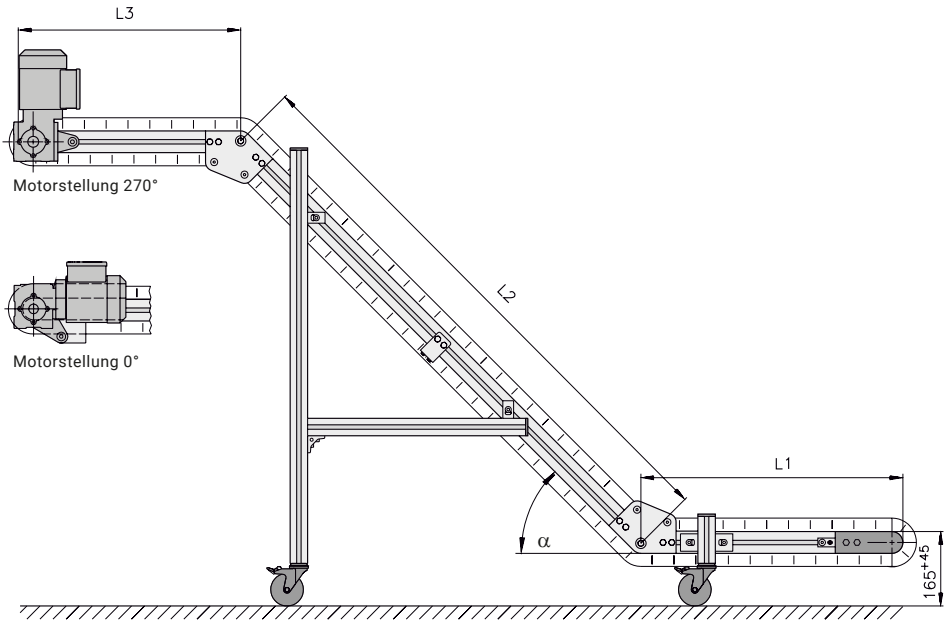


## Technische Daten

| | |
|---|---|
| **Fördererlänge L (L1+L2+L3)** | 2400/2900 mm (L1 = 600 mm, L2 = 1300/1800 mm, L3 = 500 mm) |
| **Fördererbreite B** | 400, 500, 600 mm (Nutzbreite: B-160 mm) |
| **Antriebsanordnung** | Auslaufseite links/rechts oberhalb, Motorstellung 270°, gegen Aufpreis 0° |
| **Antrieb u. Geschwindigkeit** | 2,8; 5,5; 11,2; 15,2 m/min, weitere auf Anfrage oder mittels Reglomat |
| **Belastbarkeit** | in Abhängigkeit von Förderwinkel und Geschwindigkeit bis 40 kg |
| **Bandknick** $\alpha$ | 30, 45 und 60° |
| **Fördergut** | Höhe bis 55 mm, Länge bis 300 mm, Gewicht bis zu 5 kg/Fach |
| **Gurt** | GU-V0106-028DG |
| **Stollen und Wellkanten** | Höhe Querstollen MT30 und Wellkante 30 mm, Polyurethan, grün<br>bei L2=1300 16 Querstollen mit Stollenabstand von 303 mm<br>bei L2=1800 19 Querstollen mit Stollenabstand von 308 mm |

# KFG-P 2000 ECO Varianten

## B20.00.015

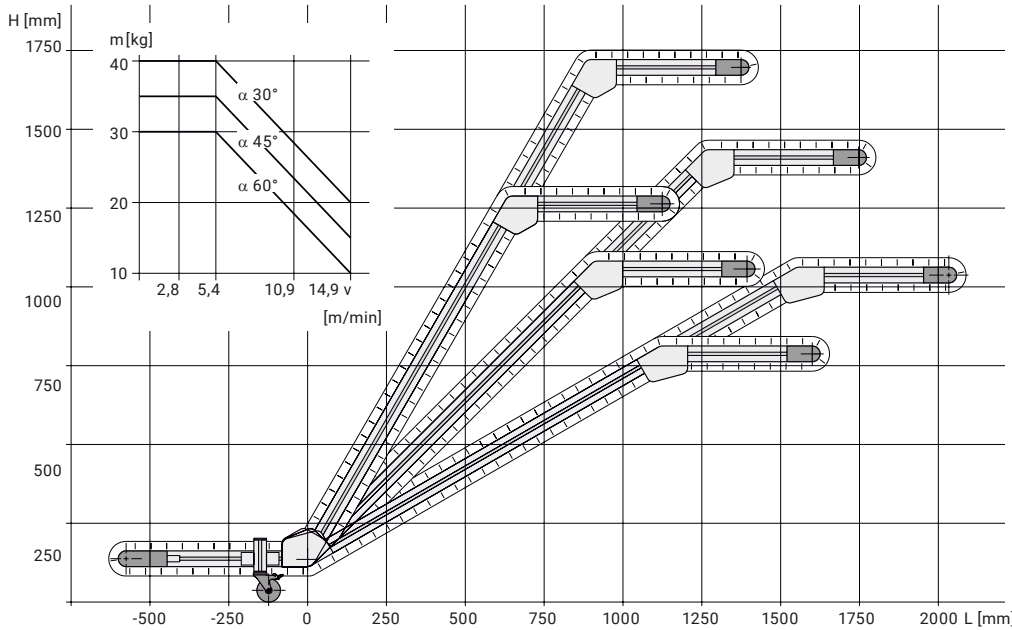


Entnehmen Sie aus der Tabelle, die für Ihre Anwendung optimale Variante. Ohne weitere Angaben wird der Förderer mit Antriebsanordnung 270° oben, vorne links und Geschwindigkeit 5,4 m/min ausgeführt.

| Variante (L2 1300 mm) | A1 | A2 | A3 | A4 | A5 | A6 | A7 | A8 | A9 |
|---|---|---|---|---|---|---|---|---|---|
| **Fördererbreite B [mm]** | 400 | 400 | 400 | 500 | 500 | 500 | 600 | 600 | 600 |
| **Bandknick α** | 30° | 45° | 60° | 30° | 45° | 60° | 30° | 45° | 60° |

| Variante (L2 1800 mm) | B1 | B2 | B3 | B4 | B5 | B6 | B7 | B8 | B9 |
|---|---|---|---|---|---|---|---|---|---|
| **Fördererbreite B [mm]** | 400 | 400 | 400 | 500 | 500 | 500 | 600 | 600 | 600 |
| **Bandknick α** | 30° | 45° | 60° | 30° | 45° | 60° | 30° | 45° | 60° |

**Maschinenbau Kitz GmbH**
**Stammhaus der**
**mk Technology Group**

Ampèrestraße 18
53844 Troisdorf
Deutschland

Tel +49 228 4598-0
info@mk-group.com